Spedo SERIES

THINK EXCITEMENT - THINK SPEDO

User's Manual
Benutzerhandbuch
Mode d’emploi
Manual del usuario
Manuale dell’utente
安裝說明書
用戶手冊
ユーザーズマニュアル
Руководство пользователя
kullanıcı elkitabı

Thermaltake
COOLall YOUR LIFE

Thermaltake
COOLall YOUR LIFE

©2008 Thermaltake Technology Co., Ltd. All Rights Reserved. 2008.08
All other registered trademarks belong to their respective companies. ***www.thermaltake.com***

FC Tested To Comply With FCC Standards
FOR HOME OR OFFICE USE

CE

CONTENTS

CHAPTER 1. PRODUCT INTRODUCTION

1.1 Specification ---------- *02*

CHAPTER 2. INSTALLATION GUIDE

2.1 Side Panel Disassembly ---------- *03*
2.2 Motherboard Installation ---------- *04*
2.3 Power Supply Installation ---------- *05*
2.4 5.25” Device Installation ---------- *06*
2.5 3.5” Device Installation ---------- *08*
2.6 HDD Installation ---------- *10*
2.7 PCI Slot Tool-Free Usage ---------- *12*
2.8 HDD Cage Swappable to 5.25” Drive Bay ---------- *14*
2.9 Advanced Thermal Chamber Installation ---------- *16*
-Partition 1 ---------- *18*
-Partition 3 ---------- *19*
2.10 Cable Routing Management ---------- *21*
2.11 Fanbar ---------- *22*
2.12 Top Panel Disassembly ---------- *23*

CHAPTER3 LEADS INSTALLATION GUIDE

3.1 Case LED connection ---------- *24-28*
3.2 USB 2.0 connection ---------- *24-28*
3.3 Audio Connection ---------- *24-28*

CHAPTER4 OTHER

4.1 Toughpower / Purepower / TR2 power supply series (optional) ---------- *29*

Specification

	VI90001W2Z	**VI90001N2Z**
Model Name	Spedo Advance Package	Spedo
Case Type	Full Tower	
Dimension (H*W*D)	536.0 x 232.0 x 610.0 mm / 21.1 x 9.1 x 24.0 inch	
Net Weight	13.0 kg / 28.7 lb	12.4 kg / 27.3 lb
Windows Side Panel	Transparent window	-
Cable Routing Management	Yes	Yes (Plastic covers are not included)
Advanced Thermal Chamber	Yes	N/A (Partitions are not included)
Material	Front bezel : Metal Mesh / Chassis : 0.8mm SECC	
Color	Exterior & Interior: Black	Exterior: Black
Cooling System	**Front (intake) :** 140 x 140 x 25 mm red LED fan, 1000rpm, 16dBA **Rear (exhaust) :** Two 120 x 120 x 25 mm TurboFan, 1300rpm, 17dBA **Top (exhaust) :** 230 x 230 x 20 mm fan, 800rpm, 15dBA **Bottom (intake) :** 120 x 120mm fan (optional) **CPU (exhaust) :** 120 x 120 mm fan (optional) **Fanbar (intake) :** 120 x 120 x 25 mm TurboFan, 1300rpm, 17dBA **Side (intake) :** 230 x 230 x 20 mm fan, 800rpm, 15dBA	**Front (intake) :** 140 x 140 x 25 mm TurboFan, 1000rpm, 16dBA **Rear (exhaust) :** Two 120 x 120 x 25 mm TurboFan, 1300rpm, 17dBA **Top (exhaust) :** 140 x 140 mm fan (optional) or 120 x 120mm fan (optional) **Bottom (intake) :** 120 x 120mm fan (optional) **CPU (exhaust) :** 120 x 120 mm fan (optional) **Fanbar (intake) :** 120 x 120 mm fan (optional) **Side (intake) :** Two 140 x 140 mm fan (optional) or Two 120 x 120mm fan (optional)
Motherboard	Micro ATX , Standard ATX	
Drive Bays -5.25" Drive Bay -3.5" Drive Bay -3.5" Drive Bay(Hidden)	7 x 5.25’’ 1 x 3.5’’(Converted from one 5.25” drive bay) 6 x 3.5’’	
I/O Ports	USB 2.0 x 2, e-SATA connector x 1, HD Audio	
Expansion Slots	7	
PSU	Standard ATX PSII (Optional)	

Side Panel Disassembly

○ **Left side panel disassembly**
◍ **Right side panel disassembly**

English /

○ Remove thumb screws on the back of the case, pull the handle to open the side panel.
◍ Remove thumb screws on the back of the case and swing out the right side panel.

Deutsche /

○ Entfernen Sie die Flügelschrauben auf der Rückseite des Gehäuses, ziehen Sie an dem Griff, um das Seitenteil zu öffnen.
◍ Entfernen Sie die Flügelschrauben auf der Rückseite des Gehäuses und schwingen Sie das rechte Seitenteil auf.

Français /

○ Retirez les vis papillons à l'arrière du boîtier, tirez sur la poignée pour ouvrir le panneau latéral.
◍ Retirez les vis papillons de l'arrière de boîtier et ouvrez le panneau latéral droit.

Español /

○ Extraiga los tornillos de mano de la parte posterior de la caja, tire de la manilla para abrir el panel lateral.
◍ Extraiga los tornillos de mano de la parte posterior de la caja y gire hacia afuera el panel lateral derecho.

Italiano /

○ Rimuovere le viti ad aletta nella parte posteriore del case, tirare il manico per aprire il pannello laterale.
◍ Rimuovere le viti ad aletta nella parte posteriore del case e far ruotare il pannello laterale destro.

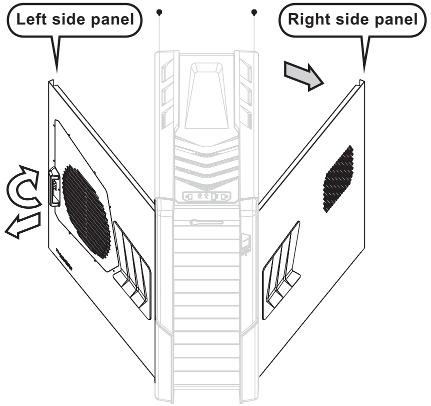

繁體中文 /

○ 移除機殼後方上面及下面的拇指螺絲，扳開把手順勢開啓側窗
◍ 移除機殼後方上面及下面的拇指螺絲，將側窗往左側打開

简体中文 /

○ 卸下机箱背面的蝶形螺丝，拉把手以打开侧面板
◍ 卸下机箱背面的蝶形螺丝并旋出右侧面板

日本語 /

○ ケース背面から蝶ねじを取り外し、ハンドルを引っ張って側面パネルを開けます
◍ ケース背面から蝶ねじを取り外し、右側のパネルを外側に揺り動かします

Русский /

○ Выньте винты с задней стороны корпуса и потяните ручку, чтобы открыть боковую панель.
◍ Выньте винты с накатанной головкой с задней стороны корпуса и выньте правую боковую панель.

Türkçe /

○ Kasanın arkasındaki silindir başlı ayar cıvatalarını çıkarın, yan paneli açmak için tutamacı çekin.
◍ Kasanın arkasındaki silindir başlı ayar cıvatalarını çıkarın ve sağ yan paneli döndürerek çıkarın.

Motherboard Installation

English /

1. Remove the I/O panel and lay down the case.
2. Install the motherboard in proper location and secure it with standoffs and screws.

Deutsche /

1. Entfernen Sie die E/A-Tafel und legen Sie das Gehäuse hin.
2. Installieren Sie die Hauptplatine in ihrer vorgesehenen Position und sichern Sie sie mit Abstandshaltern und Schrauben.

Français /

1. Enlevez le panneau d'entrée/sortie et déposez-le sur le boîtier.
2. Installez la carte mère au bon endroit et fixez-la avec des séparateurs et des vis.

Español /

1. Extraiga el panel I/O (Entrada/salida) y tumbe la caja.
2. Instale la placa madre en la ubicación adecuada y asegúrela con separadores y tornillos.

Italiano /

1. Rimuovere il pannello I/O e far scivolare il case.
2. Installare la scheda madre nella posizione appropriata e fissarla con i supporti e le viti.

繁體中文 /

1.移除I/O封片後將機殼平放
2.將主機板放置在合適的位置並用銅柱與螺絲固定

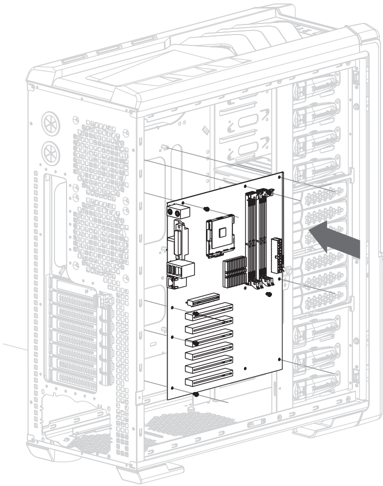

简体中文 /

1. 卸下 I/O 板并放平机箱
2. 将主板安装在正确位置并以六角铜柱和螺丝固定

日本語 /

1. I/Oパネルを取り外し、ケースを下に置きます
2. マザーボードを適切な場所に取り付け、支柱とねじで固定します

Русский /

1. Снимите панель ввода-вывода и разберите корпус.
2. Установите материнскую плату в надлежащее место и закрепите ее элементами жесткости и винтами.

Türkçe /

1. G/Ç panelini çıkarın ve kasayı yan yatırın.
2. Ana kartı uygun konuma takıp ara parçalar ve vidalarla sabitleyin.

Power Supply Installation

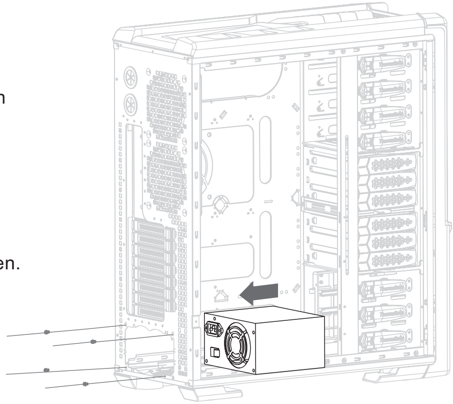

English /

Place the power supply in proper location and secure it with screws.

Deutsche /

Installieren Sie das Netzteil an seiner Position und sichern Sie es mit Schrauben.

Français /

Mettez l’alimentation au bon endroit et fixez-la avec des vis.

Español /

Coloque el suministro de alimentación en el lugar adecuado y asegúrelo con tornillos.

Italiano /

Posizionare l’alimentatore in modo appropriato e fissarlo utilizzando le viti.

繁體中文 /

將電源供應器放在正確的位置，並用螺絲固定鎖上

简体中文 /

将电源供应器放在正确位置并以螺丝固定

日本語 /

電源装置を適切な場所に取り付け、ねじで固定します

Русский /

Установите блок питания в надлежащее место и закрепите его винтами.

Türkçe /

Güç kaynağını uygun konuma yerleştirin ve vidalarla sabitleyin.

5.25” Device Installation

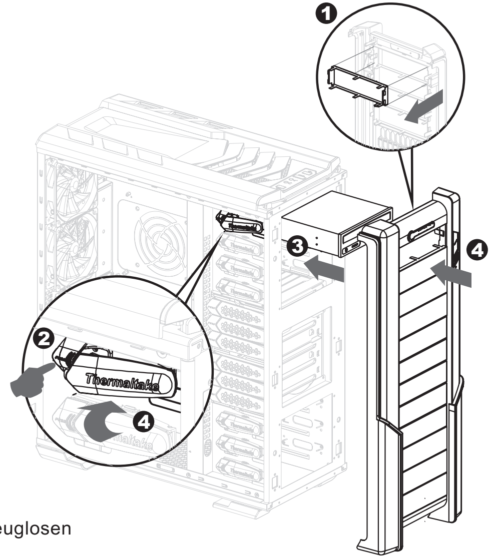

English /

1.Remove the front panel and 5.25” bay cover.
2.Push to release the 5.25” tool-free mechanism.
3.Slide the 5.25” device into the drive bay.
4.Press the 5.25” tool-free mechanism to lock the device.

Notice: It is possible to secure the 5.25” device by screws if not feel stable enough.

Deutsche /

1.Entfernen Sie das Frontpanel und die 5,25” Abdeckung.
2.Drücken Sie, um den 5,25” werkzeuglosen Mechanismus freizugeben.
3.Platzieren Sie die 5,25 Zoll Einheit in den Laufwerkschacht.
4.Drücken Sie den 5,25” werkzeuglosen Mechanismus, um die Einheit zu verriegeln.

Hinweis: Es ist möglich, die 5,25” Einheit mit Schrauben zu sichern, wenn sie sich nicht stabil genug anfühlt.

Français /

1.Retirez le panneau avant et le couvercle de la baie 5.25".
2.Poussez pour relâcher le mécanisme 5.25" ne nécessitant pas d'outil.
3.Faites glisser le périphérique 5.25" dans la baie pour lecteur.
4.Appuyez sur le mécanisme 5.25" ne nécessitant pas d’outil pour verrouiller le périphérique.

Remarque: Il est possible de fixer le périphérique 5.25" avec des vis s’il ne semble pas assez stable.

Español /

1.Extraiga el panel frontal y la cubierta de la bahía de 5,25 pulgadas.
2.Empuje para soltar el mecanismo sin herramientas de 5,25 pulgadas.
3.Deslice el dispositivo de 5,25 pulgadas en la bahía de unidad.
4.Presione del mecanismo sin herramientas de 5,25 pulgadas para cerrar el dispositivo.

Advertencia: Si no estuviera lo suficientemente estable, puede asegurar el dispositivo de 5,25 pulgadas con tornillos.

Italiano /

1.Rimuovere il pannello anteriore e il coperchio dell'alloggiamento da 5,25".
2.Premere per rilasciare il meccanismo tool-free dell'alloggiamento da 5,25".
3.Fare scorrere il dispositivo da 5,25" nell'alloggiamento dell'unità.
4.Premere il meccanismo tool-free da 5,25" per bloccare il dispositivo.

Nota:
è possibile fissare il dispositivo da 5,25 pollici mediante delle viti, se non appare sufficientemente stabile.

繁體中文 /

1.移除前面板及5.25"鐵網
2.鬆開5.25"擴充槽無螺絲機構
3.插入5.25"裝置至適當的位置
4.按壓鎖上無螺絲機構即可固定5.25"裝置

注意:
如果認為不夠穩固，也可以用螺絲固定

简体中文 /

1.卸下前面板和 5.25" 槽盖。
2.压下以松开 5.25" 免用工具机械装置。
3.将 5.25" 设备滑入驱动器槽。
4.按下 5.25" 免用工具机械装置以锁定设备。

注意：
如果觉得不够稳固，可使用螺丝固定5.25" 设备。

日本語 /

1.前面パネルと5.25"ベイカバーを取り外します。
2.5.25"の工具不要メカニズムを押して解除します。
3.5.25" デバイスをドライブベイにスライドさせながら取り付けます。
4.5.25"工具不要メカニズムを押してデバイスをロックします。

注意:
十分に安定していないようなら、ねじで 5.25" デバイスを固定することができます。

Русский /

1.Снимите переднюю панель и крышку отсека для 5,25-дюймовых дисков.
2.Нажмите, чтобы разблокировать механизм отсека 5,25", не требующий использования инструментов.
3.Установите 5,25-дюймовое устройство в отсек.
4.Нажмите на механизм отсека 5,25", не требующий использования инструментов, чтобы заблокировать устройство.

Внимание:
Можно закрепить 5,25-дюймовое устройство с помощью винтов, если оно установлено недостаточно устойчиво.

Türkçe /

1.Ön paneli ve 5.25" bölme kapağını çıkarın.
2.5.25" araçsız mekanizmayı serbest bırakmak için itin.
3.5.25" aygıtı, sürücü bölmesinin içine doğru kaydırın.
4.Aygıtı kilitlemek için 5.25" araçsız mekanizmayı bastırın.

Not:
Yeterince dengeli olduğunu düşünmüyorsanız, 5.25" aygıtı vidalarla sabitleyebilirsiniz.

3.5" Device Installation

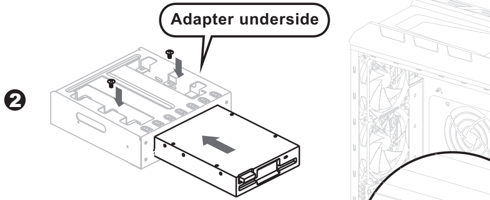

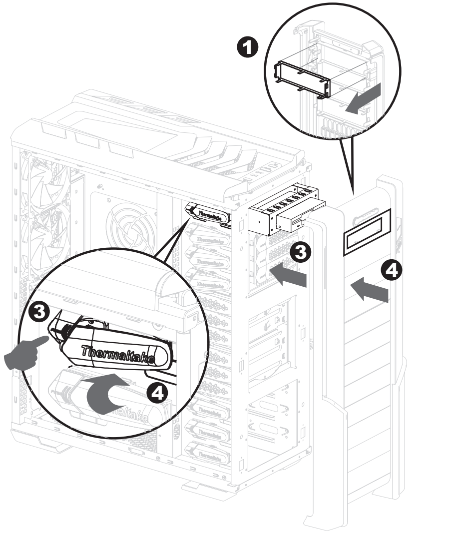

English /

1.Remove the front panel and 5.25" mesh cover from the drive bay you wish to install an external 3.5" device.
2.Remove the metal cover of the adapter, install external 3.5" device into the adapter with screws.
3.Push to release the 5.25" tool-free mechanism. Slide the adapter into the bay, then press the tool-free mechanism to lock the adapter.
4.Mount the 5.25" to 3.5" mesh cover to the front panel.

Deutsche /

1.Entfernen Sie das Frontpanel und die 5,25" Netzabdeckung vom Laufwerksschacht, in den Sie eine externe 3,5" Einheit installieren wollen.
2.Entfernen Sie die Metallabdeckung des Adapters, installieren Sie die externe 3,5" Einheit in den Adapter und fixieren Sie mit Schrauben.
3.Drücken Sie, um den 5,25" werkzeuglosen Mechanismus freizugeben. Schieben Sie den Adapter in den Schacht, dann drücken Sie den werkzeuglosen Mechanismus, um den Adapter zu sperren.
4.Montieren Sie die 5,25" zu 3,5" Netzabdeckung auf dem Frontpanel.

Français /

1.Retirez le panneau avant et le couvercle de la grille 5.25" de la baie de lecteur où vous souhaitez installer une périphérique externe 3.5".
2.Retirez le couvercle en métal de l'adaptateur, installez le périphérique externe 3.5" dans l'adaptateur avec des vis.
3.Poussez pour relâcher le mécanisme 5.25" ne nécessitant pas d'outil. Faites glisser l'adaptateur dans la baie, puis appuyez sur le mécanisme ne nécessitant pas d'outil pour verrouiller l'adaptateur.
4.Montez le couvercle de grille 5.25" vers 3.5" sur le panneau avant.

Español /

1.Extraiga el panel frontal y la cubierta de malla de 5,25 pulgadas de la bahía de unidad en la que desee instalar un dispositivo externo de 3,5 pulgadas.
2.Extraiga la cubierta metálica del adaptador, instale el dispositivo de 3,5 pulgadas externo en el adaptador con tornillos.
3.Empuje para soltar el mecanismo sin herramientas de 5,25 pulgadas. Deslice el adaptador en la bahía, a continuación presione el mecanismo sin herramientas para cerrar el adaptador.
4.Monte la cubierta de malla de 5,25 a 3,5 pulgadas para el panel frontal.

Italiano /

1.Rimuovere il pannello anteriore e il coperchio a maglie da 5,25” dall’alloggiamento dell’unità se si desidera installare un dispositivo da 3,5” esterno.
2.Rimuovere il coperchio di metallo dell’adattatore, installare il dispositivo da 3.5” esterno nell’adattatore con le viti.
3.Premere per rilasciare il meccanismo tool-free del vano da 5,25”. Fare scorrere l’adattatore nell’alloggiamento, quindi premere il meccanismo tool-free per bloccare l’adattatore.
4.Montare il coperchio a maglie da 5,25” a 3,5” sul pannello anteriore.

繁體中文 /

1.移除前面板及5.25”鐵網
2.移除轉接磁架鐵檔板，將3.5”裝置放入轉接磁架並用螺絲固定3.5”裝置
3.鬆開5.25”擴充槽無螺絲機構，插入轉接磁架至適當的位置，按壓鎖上無螺絲機構即可固定轉接磁架
4.將5.25”轉3.5”鐵網安裝至前面板

简体中文 /

1.从需要安装3.5” 外部设备的驱动器槽卸下前面板和 5.25” 网盖。
2.卸下转接架的金属盖，用螺丝将3.5” 外部设备安装在转接架内。
3.压下以松开 5.25” 免用工具机械装置。将转接架滑入槽内，然后按下免用工具机械装置以锁定转接架。
4.安装 5.25” 转 3.5” 网盖至前面板。

日本語 /

1.外付け3.5”デバイスを取り付けるドライブベイから、前面パネルと5.25”メッシュカバーを取り外します。
2.アダプタの金属製カバーを取り外し、外付け3.5”デバイスをねじでアダプタに取り付けます。
3.5.25”の工具不要メカニズムを押して解除します。 アダプタをベイにスライドさせながら取り付け、工具不要メカニズムを押してアダプタをロックします。
4.5.25”～3.5”メッシュカバーを前面パネルにマウントします。

Русский /

1.Если вы хотите установить внешнее устройство для дисков 3,5", снимите переднюю панель и сетчатую крышку с отсека 5,25".
2.Снимите металлическую крышку с адаптера, установите внешнее устройство для дисков 3,5" в адаптер, используя винты.
3.Нажмите, чтобы спустить механизм отсека 5,25”, не требующий использования инструментов. Вставьте адаптер в отсек, затем нажмите на механизм отсека 5,25”, не требующий использования инструментов, чтобы зафиксировать адаптер.
4.Установите сетчатую крышку для отсеков 5,25” и 3,5” на переднюю панель.

Türkçe /

1.Ön paneli ve dış 3.5” aygıtı takmak istediğiniz sürücü bölmesinden 5.25” ızgara kapağını çıkarın.
2.Adaptörün metal kapağını çıkarın, dış 3.5” aygıtı vidalarla adaptörün içine takın.
3.5.25” araçsız mekanizmayı serbest bırakmak için itin. Adaptörü bölmenin içine kaydırın ve daha sonra, adaptörü kilitlemek için araçsız mekanizmayı bastırın.
4.5.25” x 3.5” ızgara kapağını ön panele monte edin.

HDD Installation

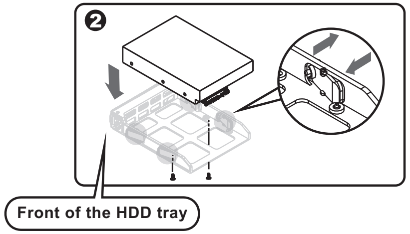

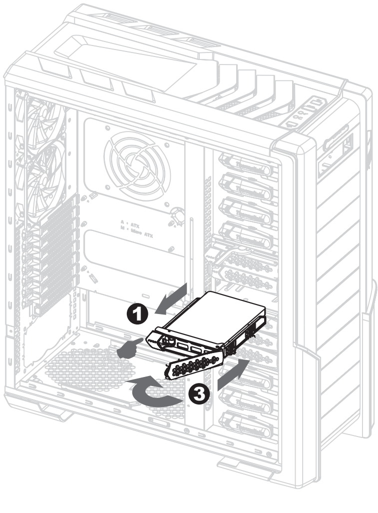

English /

1.Remove the HDD tray by push the tool-free mechanism and pull the tray out.
2.Before placing the hard drive, please make sure the four clips are on right position as diagram shown. Place the hard drive on the tray and secure it by pushing back the clips and using screws.
3.Slide the HDD tray back to the HDD cage and press the handle to lock the HDD tray.

Deutsche /

1.Entfernen Sie den HDD-Schacht, indem Sie den werkzeuglosen Mechanismus drücken und den Schacht herausziehen.
2.Bevor Sie die Festplatte platzieren, stellen Sie bitte sicher, dass die vier Clips richtig platziert sind (siehe Abbildung). Platzieren Sie die Festplatte auf dem Schacht und sichern Sie sie druch Eindrücken der Clips und unter Einsatz von Schrauben.
3.Schieben Sie die HDD zurück in den HDD-Käfig und drücken Sie den Griff, um den HDD-Schacht zu verriegeln.

Français /

1.Retirez le socle de disque dur en poussant sur le mécanisme ne nécessitant pas d’outil et tirez pour sortir le socle.
2.Avant de placer le disque dur, s’il vous plaît assurez-vous que les quatre clips sont en bonne position comme indiqué sur le schéma. Mettez le disque dur sur le socle et fixez-le en repoussant les clips et en utilisant des vis.
3.Refaites glisser le socle de disque dur dans l'emplacement pour disque dur et appuyez sur la poignée pour verrouiller le socle de disque dur.

Español /

1.Extraiga la bandeja del HDD presionando el mecanismo sin herramientas y tire de la bandeja hacia afuera.
2.Antes de colocar la unidad de disco duro, asegúrese de que los cuatro sujetadores se encuentran en la posición correcta tal como muestra el diagrama. Coloque la unidad de disco duro sobre la bandeja y asegúrela empujando hacia atrás de los sujetadores y utilizando tornillos.
3.Deslice la bandeja del HDD hacia el cajón del HDD y presione de la manilla para cerrar la bandeja del HDD.

Italiano /

1.Rimuovere il vano dell’HDD premendo il meccanismo tool-free e tirare fuori il vano.

2.Prima di posizionare il disco rigido, assicurarsi che le quattro clip siano posizionate correttamente, come descritto nel diagramma. Posizionare il disco rigido sull’alloggiamento e fissarlo premendo le clip e utilizzando le viti.

3.Fare scorrere l’alloggiamento HDD indietro nel contenitore HDD e premere il manico per bloccarlo.

繁體中文 /

1.輕壓硬碟托盤左側開啟硬碟托盤，並向外拉出硬碟托盤

2.將硬碟托盤的4片扣具往外翻(如圖示方向)，在將硬碟放至於硬碟托盤上，扣具扣回並用螺絲固定硬碟

3.將硬碟托盤放回硬碟磁架中，按壓硬碟托盤把手以固定硬碟

简体中文 /

1.压下免用工具机械装置以卸下硬盘托盘，然后拉出托盘。

2.放置硬盘驱动器前，请确保四个扣具都在如图所示的正确位置。将硬盘驱动器放置在托盘上，然后压回扣具并用螺丝固定。

3.将硬盘托盘滑回硬盘盒，并按下把手以锁定硬盘托盘。

日本語 /

1.工具不要メカニズムを押して HDD トレイを取り外し、トレイを引っ張り出します。

2.ハードドライブを設置する前に、図に示すように4つのクリップが正しい位置になっていることを確認してください。 ハードドライブをトレイの上に置き、クリップを押し返し、ねじで固定します。

3.HDDトレイをスライドさせながらHDDケースに戻し、ハンドルを押してHDDトレイをロックします。

Русский /

1.Извлеките лоток для жестких дисков, нажав на механизм, не требующий использования инструментов и выдвинув лоток.

2.Перед тем, как размещать отсек для жесткого диска, пожалуйста, убедитесь, что четыре фиксатора находятся в правильном положении, как показано на схеме. Положите жесткий диск на лоток и закрепите его, прижав зажимы и затянув винты.

3.Задвиньте лоток для жесткого диска обратно в корпус для жесткого диска и нажмите на ручку, чтобы зафиксировать лоток.

Türkçe /

1.Araçsız mekanizmayı iterek HDD tepsisini çıkarın ve tepsiyi dışarıya doğru çekin.

2.Sabit disk sürücüsünü yerleştirmeden önce lütfen dört klipsinizin şemada gösterilen doğru konumlarda olduklarından emin olun. Sabit disk sürücüsünü tepsinin üzerine yerleştirin ve klipsi arkaya itip vidaları kullanarak yerine sabitleyin.

3.HDD tepsisini HDD kafesine doğru geri itin ve HDD tepsisini kilitlemek için tutamacı bastırın.

PCI Slot Tool-Free Usage

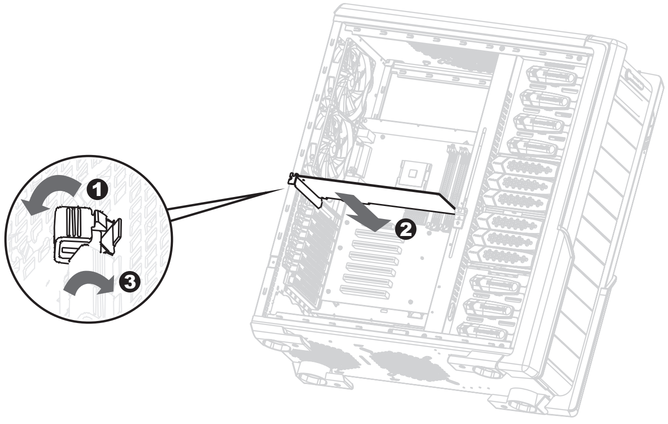

English /

1.Release the plastic clip as shown and take off the PCI bracket.

2.Locate PCI device to the motherboard through fixing it on the space of PCI bracket and insert it to the PCI slot.

3.Push back the plastic clip to secure the PCI device.

Deutsche /

1.Lösen Sie den Plastik-Clip wie gezeigt und nehmen Sie die PCI-Klammer ab.

2.Platzieren Sie die PCI-Einheit auf der Hauptplatine durch Befestigung auf der PCI-Klammer und durch Einfügen in den PCI-Slot.

3.Drücken Sie den Plastik-Clip zurück, um die PCI-Einheit zu sichern.

Français /

1.Relâchez le clip en plastique comme indiqué et retirez le support PCI.

2.Placez le périphérique PCI sur la carte mère en le fixant dans l’emplacement du support PCI et insérez-le dans le slot PCI.

3.Repoussez le clip en plastique pour fixer le périphérique PCI.

Español /

1.Suelte el sujetador de plástico tal como se muestra y quite el soporte para el PCI.

2.Coloque el dispositivo PCI para la placa madre fijándola sobre el soporte del PCI e insértela en la ranura para el PCI.

3.Empuje hacia atrás el sujetador de plástico para asegurar el dispositivo PCI.

Italiano /

1.Rilasciare la clip in plastica come mostrato ed estrarre il supporto PCI.
2.Posizionare il dispositivo PCI sulla scheda madre fissandola sullo spazio del supporto PCI e inserendola nello slot PCI.
3.Spingere indietro la clip di plastica per fissare il dispositivo PCI.

繁體中文 /

1.如圖示鬆開扣具並取下PCI擋片
2.插入PCI裝置於PCI插槽中
3.將扣具推回以固定PCI裝置

简体中文 /

1.如图所示松开塑料扣具并取下 PCI 封片。
2.将 PCI 设备固定在 PCI 封片的空间中以放置在主板上，然后将它插入 PCI 插槽内。
3.压回塑料扣具以固定 PCI 设备。

日本語 /

1.図のようにプラスチック製のクリップを外し、PCIブラケットを取り除きます。
2.マザーボードにPCIデバイスを取り付け、PCI ブラケットの空いている場所から PCI スロットに挿入します。
3.プラスチックのクリップを元に戻して、PCIデバイスを固定します。

Русский /

1.Откройте пластмассовый фиксатор, как показано на рисунке, и снимите скобу PCI.
2.Установите устройство PCI в материнскую плату, закрепив ее на кронштейне PCI и вставив его в разъем PCI.
3.Прижмите пластмассовый фиксатор, чтобы закрепить устройство PCI.

Türkçe /

1.Plastik klipsi gösterildiği gibi serbest bırakın ve PCI plakasını çıkarın.
2.PCI aygıtını, PCI plakasının boşluğuna sabitleyip PCI yuvasına yerleştirerek ana karta takın.
3.PCI aygıtını sabitlemek için plastik klipsi arkaya itin.

HDD Cage Swappable to 5.25” Drive Bay

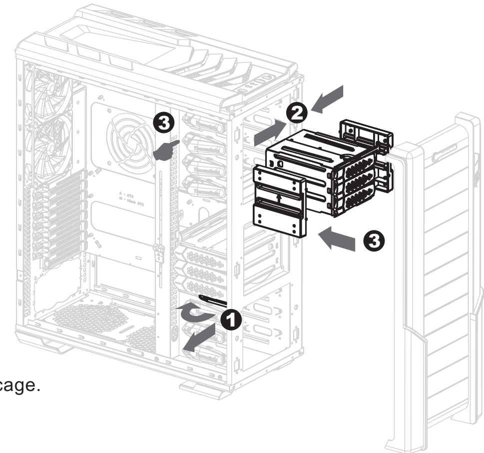

English /

1.Release the HDD cage lock. Pull out the HDD cage and push back the HDD cage lock.
2.Attach the black convertor to both side of the HDD cage.
Notice: The arrow on the convertor should face upward.
3.Push to release three 5.25” tool-free mechanisms. Slide the HDD cage into the 5.25” bays, then press the tool-free mechanisms to lock the HDD cage.

Deutsche /

1.Lösen Sie die HDD-Käfigverriegelung. Ziehen Sie den HDD-Käfig heraus und drücken Sie die HDD-Käfigverriegelung zurück.
2.Bringen Sie den schwarzen Konverter auf beiden Seite des HDD-Käfig s an.
Hinweis: Der Pfeil auf dem Konverter sollte aufwärts zeigen.
3.Drücken und lösen Sie drei 5,25” werkzeuglose Mechanismen. Schieben Sie den HDD-Käfig in die 5,25” Schächte, dann drücken Sie die werkzeuglosen Mechanismen, um den HDD-Käfig zu verriegeln.

Français /

1.Relâchez le verrou de boîtier de disque dur. Tirez sur le boîtier du disque dur et repoussez le verrou du boîtier du disque dur.
2.Attachez le connecteur noir sur les deux côtés du boîtier de disque dur.
Remarque: La flèche sur le connecteur doit être face vers le haut.
3.Poussez pour relâcher les trois mécanismes 5.25" ne nécessitant pas d’outil. Faites glisser le boîtier pour disque dur dans les baies 5.25", puis appuyez sur les mécanismes ne nécessitant pas d’outil pour verrouiller le boîtier de disque dur.

Español /

1.Suelte el cierre del cajón del HDD. Tire del cajón del HDD hacia fuera y empuje hacia atrás el cierre del cajón del HDD.
2.Acople el conversor negro a ambos lados del cajón del HDD.
Advertencia: La flecha del conversor debe quedar hacia arriba.
3.Empuje para soltar tres mecanismos sin herramientas de 5,25 pulgadas. Deslice el cajón del HDD en las bahías de 5,25 pulgadas, a continuación presione los mecanismos sin herramientas para cerrar el cajón del HDD.

Italiano /

1.Rilasciare il blocco del contenitore HDD. Tirare il contenitore HDD e premere l'apposito blocco HDD.
2.Fissare il convertitore nero su entrambi i lati del contenitore HDD.

Nota: la freccia sul convertitore deve essere rivolta verso l’alto.

3.Premere per rilasciare i tre meccanismi tool-free da 5,25”. Fare scorrere il contenitore HDD nei vani da 5,25”, quindi premere i meccanismi tool-free per bloccare il contenitore HDD.

繁體中文 /

1.扳開硬碟磁架扣具，向外抽出硬碟磁架後扣回磁架扣具
2.在硬碟磁架兩側裝上塑膠轉接架

注意:轉接架的箭號方向應朝上

3.鬆開3個5.25”擴充槽無螺絲機構，將硬碟磁架插入5.25”擴充槽，按壓鎖上無螺絲機構即可固定硬碟磁架

简体中文 /

1.解除硬盘盒的锁定。拉出硬盘盒并压回硬盘盒锁。
2.将黑色转换器安装至硬盘盒两侧。

注意：转换器上的箭头应朝上。

3.压下以松开三个 5.25” 免用工具机械装置。将硬盘盒滑入 5.25” 槽，然后按下免用工具机械装置以锁定硬盘盒。

日本語 /

1.HDDケースロックを解除します。HDDケースを引き出し、HDDケースロックを押し返します。
2.黒いコンバータをHDDケースの両側に取り付けます。

注意: コンバータの矢印は上を向いている必要があります。

3.3つの5.25”の工具不要メカニズムを押して解除します。 HDDケースを5.25”ベイにスライドさせながら取り付け、工具不要メカニズムを押してHDDケースをロックします。

Русский /

1.азблокируйте блокиратор корпуса жесткого дисковода. Выдвиньте корпус жесткого дисковода и прижмите блокиратор корпуса жесткого дисковода.
2.С обеих сторон корпуса жесткого дисковода прикрепите черный преобразователь.

Внимание: Стрелка на преобразователе должна указывать вверх.

3.Нажмите, чтобы разблокировать механизм отсека 5,25”, не требующий использования инструментов. Вставьте корпус жесткого дисковода в отсек 5,25”, затем нажмите на механизм отсека 5,25”, не требующий использования инструментов, чтобы зафиксировать корпус жесткого дисковода.

Türkçe /

1.HDD kafes kilidini serbest bırakın. HDD kafesini çekerek çıkarın ve HDD kafes kilidini arkaya itin.
2.Siyah dönüştürücüyü HDD kafesinin iki yanına da takın.

Not: Dönüştürücünün üzerindeki ok yukarı bakmalıdır.

3.Üç adet 5.25” araçsız mekanizmasını serbest bırakmak için itin. HDD kafesini 5.25” bölmelerinin içine kaydırın ve HDD kafesini kilitlemek için araçsız mekanizmalarını bastırın.

Advanced Thermal Chamber Installation

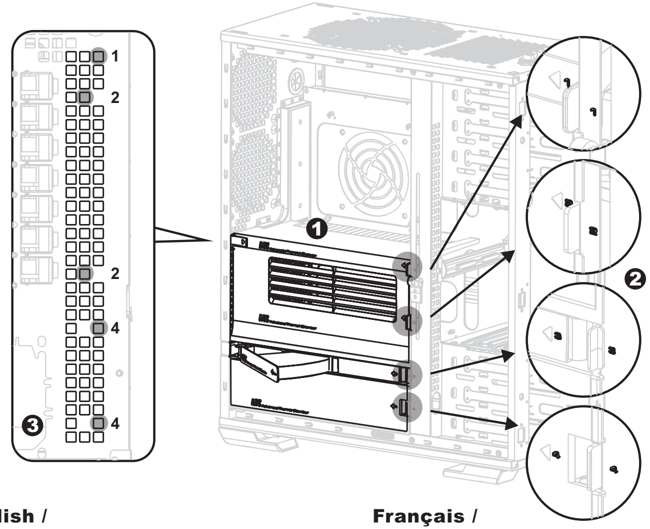

English /

1.There are four partitions, each partition are numbered.
2.The partition have to insert to the corresponding number on the cage.
3.Left side of partition 1, 2, and 4 have to insert to the proper mounting hole on the back plane as diagram shown.

Français /

1.Il y a quatre partitions, chaque partition est numérotée.
2.La partition doit être insérée au numéro correspondant du boîtier.
3.Le côté gauche des partitions 1,2 et 4 doit être inséré dans le trou de montage correct sur le plat arrière comme indiqué sur le schéma.

Deutsche /

1.Es gibt vier Partitionen, jede Partition ist nummeriert.
2.Die Partitionen werden entsprechend den korrespondierenden Nummern in den Käfig eingefügt.
3.Die linken Seite der Partition 1, 2 und 4 werden in die entsprechenden Montagelöcher auf der Rückseite eingefügt, wie die Abbildung zeigt.

Español /

1.Hay cuatro particiones, cada una de ellas está numerada.
2.La partición debe insertarse en el número correspondiente del cajón.
3.La parte izquierda de las particiones 1, 2 y 4 deben insertarse en el orificio de montaje adecuado del plano posterior tal como muestra el diagrama.

Italiano /

1.Sono presenti quattro partizioni,
ciascuna delle quali numerata.
2.La partizione deve essere inserita nel
numero corrispondente nel contenitore.
3.Il lato sinistro delle partizioni 1,2 e 4
deve essere inserito nell'apposito foro
di montaggio sul piano nero, come
mostrato dal diagramma.

繁體中文 /

1.共有四塊隔板，從上至下1~4隔板右側及磁架上都有號碼標示。
2.每塊隔板的右側，都要插入磁架上相對應的號碼位置。
3.隔板1.2.4的左側定位點，要插入後背板的適當孔位（如圖示）

简体中文 /

1.有四块隔板，每块隔板都已编号。
2.必须按硬盘盒上的相应编号插入隔板。
3.如图所示，隔板 1、2 和 4 的左侧必须插入背面正确的安装孔。

日本語 /

1.4つの仕切りがあり、それぞれに番号が付いています。
2.仕切りは、ケースの対応する番号に挿入する必要があります。
3.図に示すように、仕切り1、2、および4の左側を背面の適切なマウント穴に挿入します。

Русский /

1.На диске есть четыре раздела, каждый
из которых пронумерован.
2.Разделы должны быть вставлены в
соответствии с номерами на корпусе
жесткого дисковода.
3.Левой стороной разделы 1, 2 и 4
должны быть вставлены в надлежащее
монтажное отверстие на соединительной
плате, как показано на рисунке.

Türkçe /

1.Dört bölüm vardır ve her bir bölüm
numaralandırılmıştır.
2.Bölümün kafes üzerindeki karşılık gelen
sayıya yerleştirilmesi gerekir.
3.1, 2 ve 4 numaralı bölümün sol tarafı, arka
düzlemin uygun montaj deliğine şekilde
gösterildiği gibi yerleştirilmelidir.

Partition 1

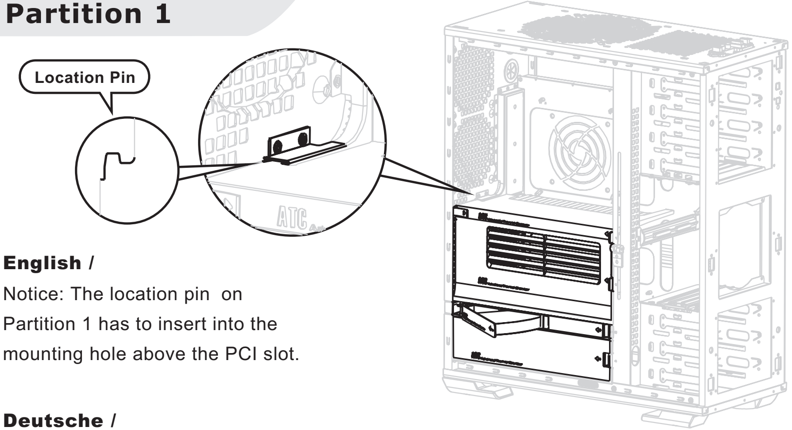

English /

Notice: The location pin on
Partition 1 has to insert into the
mounting hole above the PCI slot.

Deutsche /

Hinweis: Der Positionierungsstift auf
Partition 1 wird in das Montageloch
oberhalb des PCI-Slot eingefügt.

Français /

Remarque: La broche d'emplacement sur
la Partition 1 doit être insérée dans le
trou de montage au dessus du slot PCI.

Español /

Advertencia: El pin de posición de la
Partición 1 debe insertarse en el orificio
de montaje que se encuentra sobre la
ranura del PCI.

Italiano /

Nota: il pin di posizione sulla Partizione
1 deve essere inserito nel foro di
montaggio sullo slot PCI.

繁體中文 /

注意: 隔板1左側定位柱要插入最上面PCI塑膠扣具上方的孔位

简体中文 /

注意：隔板 1 上的定位销必须插入 PCI 插槽上方的安装孔。

日本語 /

注意: 仕切り1のロケーションピンは、PCIスロットの上の取り付け穴に挿入してください。

Русский /

Внимание: Установочный штифт
Раздела 1 должен войти в монтажное
отверстие над разъемом PCI.

Türkçe /

Not: Bölüm 1’deki konum piminin PCI
yuvasının üzerindeki montaj deliğine
yerleştirilmesi gerekir.

Partition 3

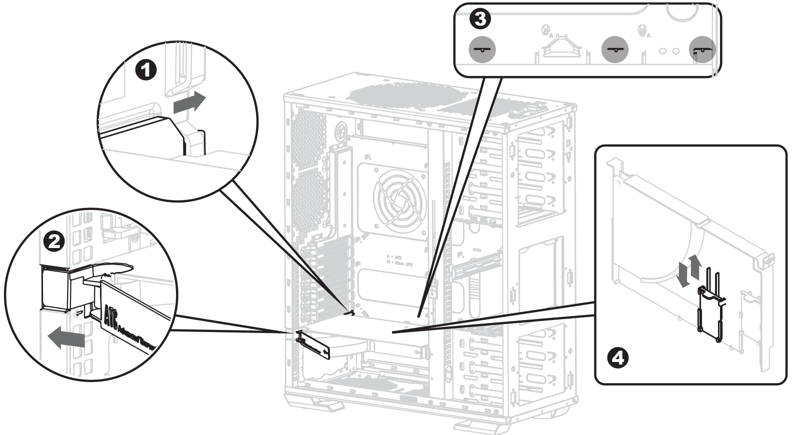

English /

1.The location pin on left-upper side of the partition 3 has to insert to the last slot of the PCI slot.
2.The location pin on left-bottom side of the partition 3 has to insert to the corresponding position on the side of the back plane.
3.The other location pins has to insert into the mounting holes below motherboard.
4.The adjustable retainer on partition 3 could be adjusted according to the position of the cables.

Deutsche /

1.Der Positionierungsstift auf der linken Seite der Partition 3 wird in den letzten Schlitz des PCI-Slot eingefügt.
2.Der Positionierungsstift auf der linken unteren Seite von Partitionen 3 wird in der korrespondierenden Position auf der Seite der Rückseite eingefügt.
3.Die anderen Positionierungsstifte kommen in die Montagelöcher unterhalb der Hauptplatine.
4.Die justierbare Halterung auf Partitionen 3 kann entsprechend den Positionen der Kabel justiert werden.

Français /

1.La broche d'emplacement sur le côté supérieur gauche de la partition 3 doit être insérée dans le dernier slot du slot PCI.
2.La broche d'emplacement sur le côté bas gauche de la partition 3 doit être insérée dans la position correspondante sur côté du plat arrière.
3.Les autres broches d’emplacement doivent être insérées dans les trous de montage dessous la carte mère.
4.L'attache réglable sur la partition 3 peut être réglées selon la position des câbles.

Español /

1.El pin de posición en la parte superior izquierda de la partición 3 debe insertarse en la última ranura de la ranura del PCI.
2.El pin de posición en la parte inferior izquierda de la partición 3 debe insertarse en la ubicación correspondiente en el lado del plano posterior.
3.Los otros pines de posición deben insertarse en los orificios de montaje que se encuentran debajo de la placa madre.
4.El retenedor ajustable de la partición 3 puede ajustarse conforme a la posición de los cables.

Italiano /

1.Il pin di posizione sul lato superiore sinistro della partizione 3 deve essere inserito sull’ultimo slot dello slot PCI.
2.Il pin di posizione sul lato inferiore sinistro della partizione 3 deve essere inserito sulla posizione corrispondente sul lato del piano nero.
3.Gli altri pin di posizione devono essere inseriti nei fori di montaggio al di sotto della scheda madre.
4.Il dispositivo di bloccaggio regolabile nella partizione 3 può essere regolato a seconda della posizione dei cavi.

繁體中文 /

1.將隔板3左上方定位點插入PCI插槽的最後一槽
2.隔板3左方定位柱應插入磁架上相對應位置
3.隔板3另外3個定位柱也要插入主機板側相對孔位
4.隔板3有兩片可伸縮的小檔片可依照線材走線位置調整

简体中文 /

1.隔板 3 左侧上方的定位销必须插入 PCI 插槽的最后一个槽。
2.隔板 3 左侧底部的定位销必须插入背面相应的位置。
3.其他定位销必须插入主板下方的安装孔。
4.可根据缆线的位置调整隔板 3 上的可调挡板。

日本語 /

1.仕切り3の左上のロケーションピンは、PCIスロットの最後のスロットに挿入します。
2.仕切り3の左下のロケーションピンは、背面左の対応する位置に挿入します。
3.他のロケーションピンは、マザーボード下のマウント穴に挿入します。
4.仕切り3の調整可能リテーナは、ケーブルの位置に応じて調整できます。

Русский /

1.Установочный штифт вверху слева раздела 3 должен войти в последний разъем разъема PCI.
2.Установочный штифт внизу слева раздела 3 должен занять соответствующее положение сбоку соединительной панели.
3.Другие установочные штифты должны войти в монтажные отверстия под материнской платой.
4.Регулируемый стопор на разделе 3 можно отрегулировать в соответствии с положением кабелей.

Türkçe /

1.Bölüm 3’ün sol üst tarafındaki konum pimi, PCI yuvasının son yuvasına yerleştirilmelidir.
2.Bölüm 3’ün sol alt tarafındaki konum pimi, arka düzlem tarafından karşılık gelen konuma yerleştirilmelidir.
3.Diğer konum pimlerin, ana kartın altındaki montaj deliklerine yerleştirilmesi gerekir.
4.Bölüm 3’teki ayarlanabilir tutucu, kabloların konumuna göre ayarlanabilir.

Cable Routing Management

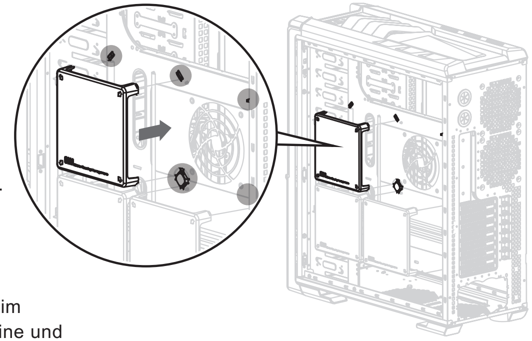

English /
You can route excess cables in the compartment between the motherboard and right side panel. Secure the plastic covers to the corresponding insertions.

Deutsche /
Sie können überschüssige Kabel im Gehäuse zwischen der Hauptplatine und der rechten Seitentafel verlegen. Sichern Sie mit den Plastikabdeckungen die korrespondierenden Einschübe.

Français /
Vous pouvez aligner l'excès de câbles dans le compartiment entre la carte mère et le panneau latéral droit. Sécurisez les couvercles en plastique aux insertions correspondantes.

Español /
Puede enrutar el máximo de cables en el compartimento entre la placa madre y el panel lateral derecho. Asegure las cubiertas de plástico a las inserciones correspondientes.

Italiano /
È possibile collocare i cavi in eccesso nel compartimento posto tra la scheda madre e il pannello laterale destro. Fissare i coperchi in plastica sugli inserti corrispondenti.

繁體中文 /
把過多的線材整理在主機板與右方側板中間的空間，再將理線塊四個邊角卡勾卡入適當之卡槽固定

简体中文 /
可将多余的缆线收纳在主板和右侧面板之间的间隔内。将塑料盖固定至相应的插入点。

日本語 /
余分なケーブルは、マザーボードと右側面パネルの間の収納部に収めることができます。対応する挿入箇所にプラスチック製カバーを取り付けます。

Русский /
Вы можете отвести излишнюю длину кабелей в ячейку между материнской платой и правой боковой панелью. Закрепите пластиковые крышки на соответствующих местах крепления.

Türkçe /
Fazla kabloları ana kart ile sağ panel arasındaki bölmeye yönlendirebilirsiniz. Plastik kapakları karşılık gelen yerlere sabitleyin.

Fanbar

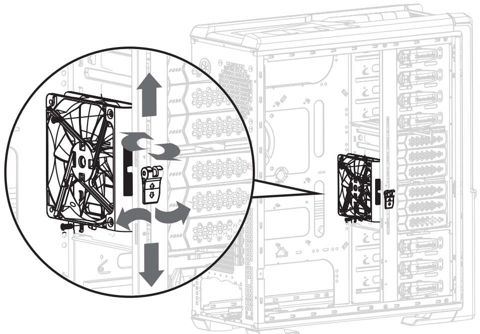

English /
Use the screws to secure the 120mm fan to the fanbar. You can adjust the fanbar up and down to support CPU or VGA's airflow.

Deutsche /
Verwenden Sie die Schrauben, um den 120 mm Ventilator nach an dem Ventilatorträger zu sichern. Sie können den Ventilatorträger in der Höhe verschieben, um den Luftfluss von CPU oder VGA zu unterstützen.

Français /
Utilisez les vis pour sécuriser le ventilateur 120mm à la barre de ventilateur. Vous pouvez régler la barre de ventilateur vers le haut et bas pour gérer le flux d'air du microprocesseur ou VGA.

Español /
Utilice los tornillos para asegurar el ventilador de 120mm a la barra del ventilador. Puede ajustar la barra del ventilador hacia arriba y hacia abajo para apoyar la CPU o el flujo de aire del VGA.

Italiano /
Utilizzare le viti per fissare la ventola da 120 mm sull'apposita barra. È possibile regolare la barra della ventola su e giù per supportare il flusso d'aria della VGA o della CPU.

繁體中文 /
用螺絲將12公分風扇固定在Fanbar上，拉開側邊拉桿可上下調整風扇位置

简体中文 /
使用螺丝将 120mm 风扇固定至风扇杆。可向上和向下调整风扇杆，以供应 CPU 或 VGA 的气流。

日本語 /
ねじで120mmファンをファンバーに固定します。CPUまたはVGAの通気を妨げないように、ファンバーを上または下に動かすことができます。

Русский /
Закрепите вентилятор размером 120 мм на стержне для вентилятора, используя винты. Вы можете устанавливать вентилятор в верхнее и нижнее положение, чтобы поток воздуха шел на центральный процессор или на видеоадаптер.

Türkçe /
120mm'lik fanı, fan çubuğuna sabitlemek için vidaları kullanın. Fan çubuğunu, CPU veya VGA hava akışını desteklemek için yukarı ve aşağı ayarlayabilirsiniz.

Top Panel Disassembly

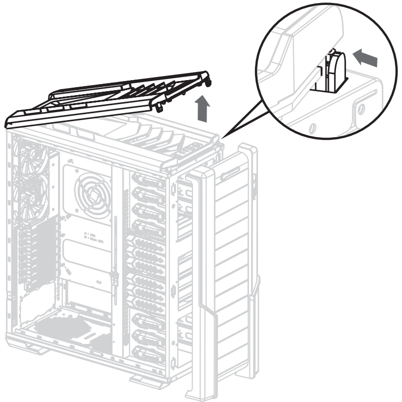

English /

Remove the front panel, then press the hook to release the top panel.

Deutsche /

Entfernen Sie das Frontpanel, dann drücken Sie den Hebel, um die obere Tafel freizugeben.

Français /

Retirez le panneau avant, puis appuyez sur le crochet pour relâcher le panneau du dessus.

Español /

Extraiga el panel frontal, a continuación presione el gancho para soltar el panel superior.

Italiano /

Rimuovere il pannello anteriore, premere il gancio per rilasciare il pannello superiore.

繁體中文 /

先移除前面板，按壓上蓋前方的兩個卡勾，就可順勢將上蓋打開

简体中文 /

卸下前面板，然后按下卡钩以松开顶面板。

日本語 /

前面パネルを取り外し、フックを押して上面パネルを取り除きます。

Русский /

Снимите переднюю панель, затем нажмите на крючок, чтобы разблокировать верхнюю панель.

Türkçe /

Ön paneli çıkarın ve daha sonra, üst paneli serbest bırakmak için kancayı bastırın.

Leads Installation Guide

English

Leads Installation Guide

Case LED connection / On the front of the case, you can find some LEDs and switch leads. Please consult your user manual of your motherboard manufacturer, then connect these leads to the panel header on the motherboard.
USB 2.0 connection / Please consult your motherboard manual to find out the section of “USB connection”
Audio Connection / Please refer to the following illustration of Audio connector and your motherboard user manual. Please select the motherboard which used AC’97 or HD Audio(Azalia),(be aware of that your audio supports AC’97 or HD Audio (Azalia)) or it will damage your device(s)

Deutsche

Anschlüsse herstellen

Gehäuse-LED-Verbindungen / Auf der Gehäusevorderseite finden Sie einige LEDs und Verbindungen. Bitte nehmen Sie die Gebrauchsanweisung Ihres Motherboard Herstellers zur Hilfe und schließen Sie diese Verbindungen an die Panel Header Belegung des Motherboards an.
USB 2.0 Anschluss / Bitte nehmen Sie die Gebrauchsanweisung Ihres Motherboards zur Hilfe und lesen Sie unter dem Kapitel „USB Anschlüsse“ nach.
Audio Anschlüsse / Bitte beachten Sie die folgende Abbildung der Audio Anschlüsse und die Anweisung in der Gebrauchsanweisung Ihres Motherboards. Bitte wählen Sie das Motherboard, das AC’97 oder HD Audio(Azalia) verwendet, (achten Sie darauf, dass Ihr Audio AC’97 bzw. HD Audio (Azalia unterstützt)). Andernfalls entstehen schwere Schäden an Ihrem(n) Gerät(en)!!!

The pin of **USB**
Cable assigment

KEY		10	9	NC	
GND	Black + GND	8	7	BROWN	GND
D0+	Green	6	5	Gray	D1+
D0-	White	4	3	Yellow	D1-
+5V	Red	2	1	Orange	+5V

HD Audio

PORT_2L	Red	10	9	Purple	SENSE2_RETURN
SENSE_SEND	Blue	8	7	KEY	
PORT_2R	Black	6	5	BROWN	SENSE1_RETURN
PORT_1R	Green	4	3	Yellow	SENSE_SEND
PORT_1L	White	2	1	GND	GND

The pin of **AC’97 Audio**
Cable assigment

AUD-FPOUT-L	Red	10	9	Red	AUD-RET-L
HP-ON	NC	8	7	KEY	
AUD-FPOUT-R	Black	6	5	Black	AUD-RET-R
AUD-MIC-BLAS	Green	4	3	NC	AUD-VCC
AUD-MIC	White	2	1	GND	GND

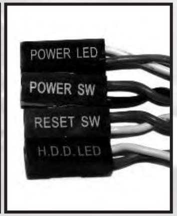

Français

Guide d'installation des fils

Connexion des voyants du boîtier / Sur la face avant du boîtier, vous trouverez plusieurs voyants et les fils des boutons. S'il vous plaît consultez le guide d'utilisateur du fabricant de votre carte mère, puis connectez ces fils aux connecteurs sur la carte mère.

Connexion USB 2.0 / S'il vous plaît consultez le manuel de votre carte mère à la section "Connexion USB"

Connexion audio / S'il vous plaît référez vous à l'illustration suivante du connecteur audio et au guide de l'utilisateur de votre carte mère. S'il vous plaît sélectionnez une carte mère supportant AC'97 ou HD Audi (Azalia), (faites attention que votre audio supporte l'AC'97 ou HD Audio (Azalia)) sinon cela pourrait endommager votre matériel.

Español

Guía de Instalación de Cables

Conexión del LED de la caja / En la parte frontal de la caja, encontrará algunos LED y cables de interruptores. Consulte el manual del usuario del fabricante de la placa madre, a continuación conecte estos cables al conector de la placa madre.

Conexión USB 2.0 / Consulte el manual de la placa madre para obtener más información sobre el apartado “Conexión USB"

Conexión de Audio / Consulte la siguiente ilustración del conector de Audio y el manual del usuario de la placa madre. Seleccione la placa madre que utiliza AC’97 o HD Audio (Azalia), (asegúrese de que su audio admite AC’97 o HD Audio (Azalia)) si no, sus dispositivos resultarán dañados

The pin of **USB**
Cable assigment

KEY		10	9	NC	
GND	Black + GND	8	7	BROWN	GND
D0+	Green	6	5	Gray	D1+
D0-	White	4	3	Yellow	D1-
+5V	Red	2	1	Orange	+5V

HD Audio

PORT_2L	Red	10	9	Purple	SENSE2_RETURN
SENSE_SEND	Blue	8	7	KEY	
PORT_2R	Black	6	5	BROWN	SENSE1_RETURN
PORT_1R	Green	4	3	Yellow	SENSE_SEND
PORT_1L	White	2	1	GND	GND

The pin of **AC’97 Audio**
Cable assigment

AUD-FPOUT-L	Red	10	9	Red	AUD-RET-L
HP-ON	NC	8	7	KEY	
AUD-FPOUT-R	Black	6	5	Black	AUD-RET-R
AUD-MIC-BLAS	Green	4	3	NC	AUD-VCC
AUD-MIC	White	2	1	GND	GND

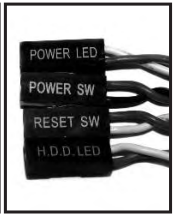

Italiano

Guida di installazione dei contatti

Connessione del LED del case / Nella parte anteriore del case, sono presenti alcuni contatti per interruttori e LED. Consultare il manuale utente del produttore della scheda madre, quindi connettere i contatti alla parte superiore del pannello sulla scheda madre.

Connessione USB 2.0 / Consultare il manuale per la scheda madre che comprende la sezione relative alla “connessione USB”.

Connessione audio /
Fare riferimento all’illustrazione riportata di seguito del connettore Audio e al manuale utente per la scheda madre. Selezionare la scheda madre relativa a AC’97 o HD Audio (Azalia) e considerare che il supporto audio è compatibile con AC’97 o HD Audio (Azalia); in caso contrario, le periferiche potrebbero venire danneggiate.

繁體中文

線材安裝說明

機殼LED連接方式 / 在機殼前方的面板後面，可以找到一些LED與開關線材（POWER Switch....），請參考主機板使用說明書，並將機殼上的線材正確地連接到主機板上，這些線材通常都會印有標籤在上面，如果沒有的話，請找出機殼前方面板上線材原本的位置以知道正確的來源。

USB 連接 / 請參考主機板使用手冊找出主機板上的USB連接孔位

音效連接 / 請根據下面的音源接頭圖示與主機板使用手冊來連接音效裝置，請確認主機板上的音效裝置是支援AC' 97音效或是HD音效(Azalia)，裝置錯誤可能會導致主機板音效裝置的毀損，某些主機板的音效裝置不會與下方的圖示完全相同，請參酌主機板使用手冊以得到正確的安裝資訊

The pin of **USB**
Cable assigment

KEY		10	9	NC	
GND	Black + GND	8	7	BROWN	GND
D0+	Green	6	5	Gray	D1+
D0-	White	4	3	Yellow	D1-
+5V	Red	2	1	Orange	+5V

HD Audio

PORT_2L	Red	10	9	Purple	SENSE2_RETURN
SENSE_SEND	Blue	8	7	KEY	
PORT_2R	Black	6	5	BROWN	SENSE1_RETURN
PORT_1R	Green	4	3	Yellow	SENSE_SEND
PORT_1L	White	2	1	GND	GND

The pin of **AC’97 Audio**
Cable assigment

AUD-FPOUT-L	Red	10	9	Red	AUD-RET-L
HP-ON	NC	8	7	KEY	
AUD-FPOUT-R	Black	6	5	Black	AUD-RET-R
AUD-MIC-BLAS	Green	4	3	NC	AUD-VCC
AUD-MIC	White	2	1	GND	GND

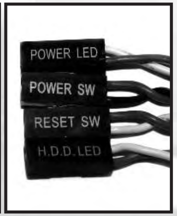

简体中文

线材安装说明

机壳LED连接方式 / 在机壳前方的面板后面，可以找到一些LED与开关线材 (POWER Switch....) ，请参考主板使用说明书，并将机壳上的线材正确地连接到主板上，这些线材通常都会印有标签在上面，如果没有的话，请找出机壳前方面板上线材原本的位置以知道正确的来源。
USB 连接 / 请参考主板使用手册找出主板上的USB连接孔位
音效连接 / 请根据下面的音源接头图示与主板使用手册来连接音效装置，请确认主板上的音效装置是支持AC' 97音效或是HD音效(Azalia)，装置错误可能会导致主板音效装置的毁损，某些主板的音效装置不会与下方的图标完全相同，请参酌主板使用手册以得到正确的安装信息

日本語

リード線の取り付けガイド

ケース LED の接続 / ケース前面には、LEDとスイッチリード線があります。 マザーボードメーカーのユーザーマニュアルを参照し、これらのリード線をマザーボードのパネルヘッダに接続してください。
USB 2.0の接続 / マザーボードのマニュアルを参照して、「USB接続」のセクションを探します。
オーディオ接続 / オーディオコネクタの次の図とマザーボードのユーザーマニュアルを参照してください。
AC'97またはHDオーディオ(Azalia)を使用するマザーボードを選択してください(オーディオがAC'97またはHDオーディオ(Azalia)をサポートしていることを確認してください)。サポートしていないと、デバイスが損傷します)。

The pin of **USB**
Cable assigment

KEY		10	9	NC	
GND	Black + GND	8	7	BROWN	GND
D0+	Green	6	5	Gray	D1+
D0-	White	4	3	Yellow	D1-
+5V	Red	2	1	Orange	+5V

HD Audio

PORT_2L	Red	10	9	Purple	SENSE2_RETURN
SENSE_SEND	Blue	8	7	KEY	
PORT_2R	Black	6	5	BROWN	SENSE1_RETURN
PORT_1R	Green	4	3	Yellow	SENSE_SEND
PORT_1L	White	2	1	GND	GND

The pin of **AC'97 Audio**
Cable assigment

AUD-FPOUT-L	Red	10	9	Red	AUD-RET-L
HP-ON	NC	8	7	KEY	
AUD-FPOUT-R	Black	6	5	Black	AUD-RET-R
AUD-MIC-BLAS	Green	4	3	NC	AUD-VCC
AUD-MIC	White	2	1	GND	GND

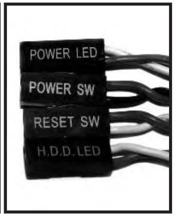

Русский

Указания по прокладке кабелей

Подключение индикаторов корпуса / В передней части корпуса расположены индикаторы и провода выключателей. Перед подсоединением этих проводов к монтажной колодке панели на материнской плате изучите руководство пользователя производителя материнской платы.
Подключение USB 2.0 / См. раздел «Подключение USB» в руководстве материнской платы.
Подключение аудиоразъема / См. следующую иллюстрацию аудиоразъема и руководство пользователя материнской платы. Выберите материнскую плату, в которой используется кодек AC'97 или HD Audio (Azalia) (убедитесь, что звуковая плата поддерживает кодек AC'97 или HD Audio (Azalia)). В противном случае можно повредить устройства.

Türkçe

Ara Kablo Kurulum Kılavuzu

Kasa ışık bağlantısı / Kasanın ön kısmında bazı ışıklar ve anahtar ara kabloları görebilirsiniz. Lütfen anakart üreticinizin sağladığı kullanım kılavuzuna bakın ve daha sonra, bu ara kabloları, anakart üzerindeki panel bağlantı noktalarına bağlayın.
USB 2.0 bağlantısı / Lütfen anakart kılavuzunuzun "USB bağlantısı" bölümüne bakın.
Ses Bağlantısı / Lütfen aşağıdaki Ses konektörü resmine ve anakartınızın kullanım kılavuzuna bakın. Lütfen AC'97 veya HD Audio(Azalia) spesifikasyonunu kullanan bir anakart seçin (ses sisteminizin AC'97 veya HD Audio (Azalia) spesifikasyonunu desteklediğini unutmayın); aksi takdirde, aygıt(lar)ınız zarar görür.

The pin of **USB**
Cable assigment

KEY		10	9	NC	
GND	Black + GND	8	7	BROWN	GND
D0+	Green	6	5	Gray	D1+
D0-	White	4	3	Yellow	D1-
+5V	Red	2	1	Orange	+5V

HD Audio

PORT_2L	Red	10	9	Purple	SENSE2_RETURN
SENSE_SEND	Blue	8	7	KEY	
PORT_2R	Black	6	5	BROWN	SENSE1_RETURN
PORT_1R	Green	4	3	Yellow	SENSE_SEND
PORT_1L	White	2	1	GND	GND

The pin of **AC'97 Audio**
Cable assigment

AUD-FPOUT-L	Red	10	9	Red	AUD-RET-L
HP-ON	NC	8	7	KEY	
AUD-FPOUT-R	Black	6	5	Black	AUD-RET-R
AUD-MIC-BLAS	Green	4	3	NC	AUD-VCC
AUD-MIC	White	2	1	GND	GND

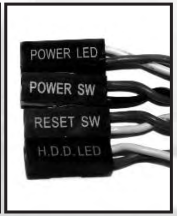

Toughpower / Purepower / TR2 power supply series (optional)

The Thermaltake Power Supply series specification meets latest Intel & AMD dual & Quad core processors and NVIDIA & AMD high performance graphic cards; it offers plenty of functions, which mainly include:

1. Automatic Fan Speed Control: All power supply can detect the inside heat and automatically adjust the fan speed to provide adequate airflow.
2. Ultra Silent: Ball bearing fans with high reliability 140mm or 120mm cooling fan and super low acoustic noise under all load condition.
3. Modularized Cable Management: To eliminate clutter and improve airflow inside the case.
4. Dedicated Graphic Card Power: reduce the loading on current PSU and no need to upgrade current PSU while running multi graphic cards mode.

The functions can assure all Thermaltake Power Supply meets the balance in noise control and heat exhausted. All power supply provides complete protection function as follow:

1. Over power protection.
2. Short circuit protection on all output.
3. Over voltage protection / Under voltage protection.
4. Over current protection.
5. Over temperature protection.

Besides, Thermaltake enables the quality assurance of all power supply: 100% Hi-POT and ATE Function Test, 100% Burn-In and AC Input cycled on/off under high temperature condition. Furthermore, it has been approved by **UL, CUL, TUV, CB, FCC, CE, and BSMI.**

There are three main products line of Thermaltake PSU which divided into Toughpower, Purepower (include Purepower RX) and TR2 (include TR2 RX) series.
Please refer to
http://www.thermaltake.com/product/Power/power_index.asp